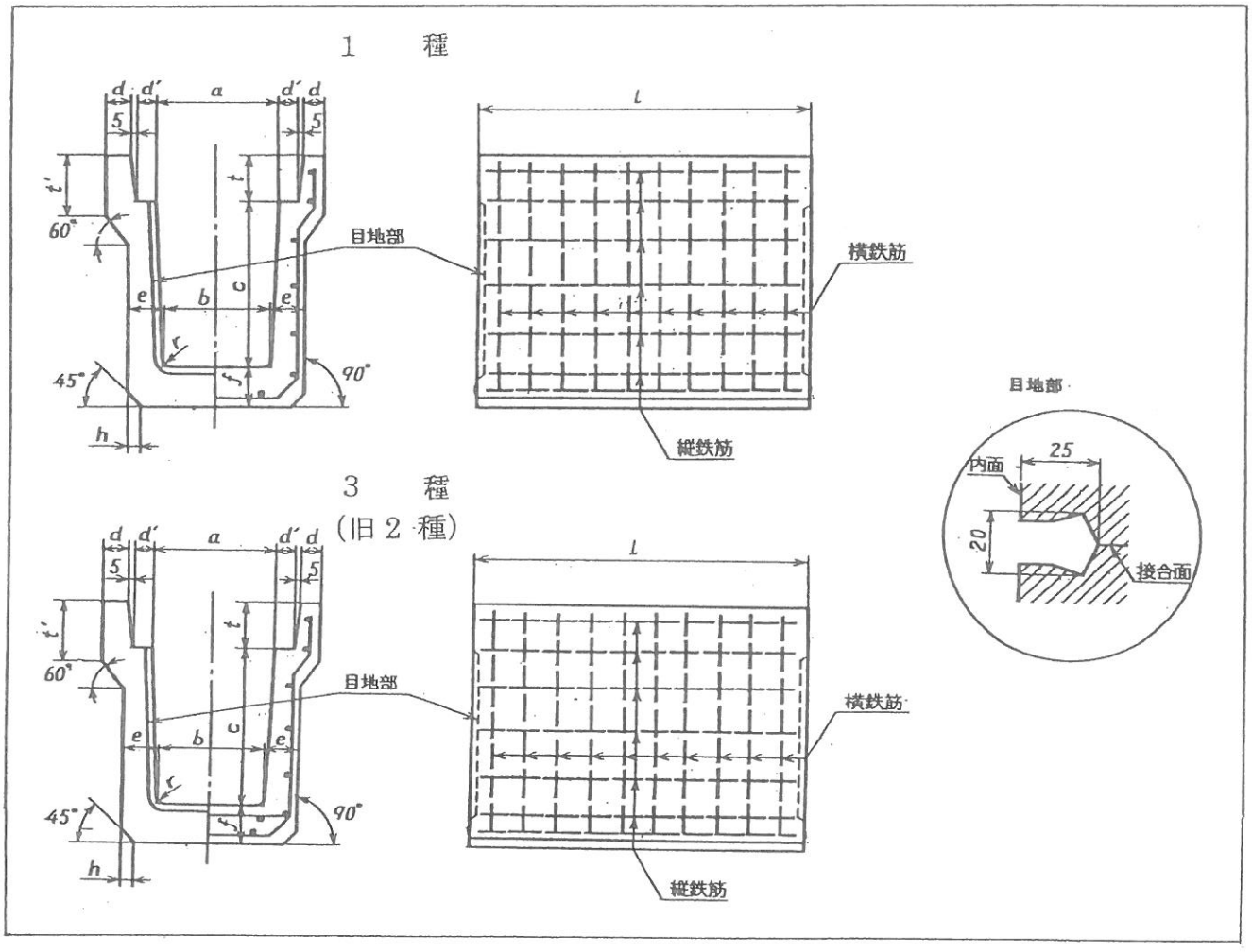

寸法・配筋・質量表

単位 mm

種類	呼び名	寸法 a	b	c	d	d′	e	f	h	t	t′	r	l	配筋 横鉄筋 外側鉄筋 径又は呼び名	数量(本) l=1000	数量(本) l=2000	横鉄筋 底版内側鉄筋 径又は呼び名	数量(本) l=1000	数量(本) l=2000	縦鉄筋 径又は呼び名	数量(本)	参考質量(kg) l=1000	l=2000
1 種 (PU 2型)	250	250	230	250	40	55	55	55	20	90	120	50	1000 又は 2000	4.0	6	10	—	—	—	4.0	11	144	288
	300A	300	280	300	40	55	60	60	20	95	120	50		4.0	6	10				4.0	11	173	346
	300B	300	270	400	40	55	65	65	20	95	120	50		4.0	6	10				4.0	13	209	418
	300C	300	260	500	40	55	70	70	20	95	120	50		5.0	6	10				4.0	15	247	494
	400A	400	370	400	40	55	65	65	20	110	135	50		5.0	6	10				4.0	14	227	454
	400B	400	360	500	40	55	70	70	20	110	135	50		5.0	6	10				4.0	16	267	534
	500A	500	460	500	45	60	70	70	20	125	150	50		5.0	6	10				4.0	17	295	590
	500B	500	450	600	45	60	75	75	20	125	150	50		D 6	6	10				4.0	21	338	676
3 種 (旧2種) (PU 3型)	250	250	230	250	45	55	65	65	30	90	120	50	1000 又は 2000	5.0	10	20	5.0	10	20	4.0	13	166	332
	300A	300	280	300	50	55	70	70	30	95	140	50		5.0	12	24	5.0	12	24	4.0	13	208	416
	300B	300	270	400	50	55	70	70	40	95	140	50		D 6	11	19	D 6	6	10	4.0	15	234	468
	300C	300	260	500	50	55	80	80	40	95	140	50		D 6	11	21	D 6	6	11	4.0	17	291	582
	400A	400	370	400	55	55	70	70	40	110	140	50		D 6	12	23	D 6	6	12	4.0	17	257	514
	400B	400	360	500	55	55	80	80	40	110	140	50		D 6	12	23	D 6	6	12	4.0	19	316	632
	500A	500	460	500	60	60	80	80	40	125	155	50		D 6	12	23	D 6	6	12	4.0	20	348	696
	500B	500	450	600	60	60	90	90	40	125	175	50		D 6	13	25	D 6	7	13	4.0	24	423	846
寸法の許容差		±3							—	±3	—		±6	—									